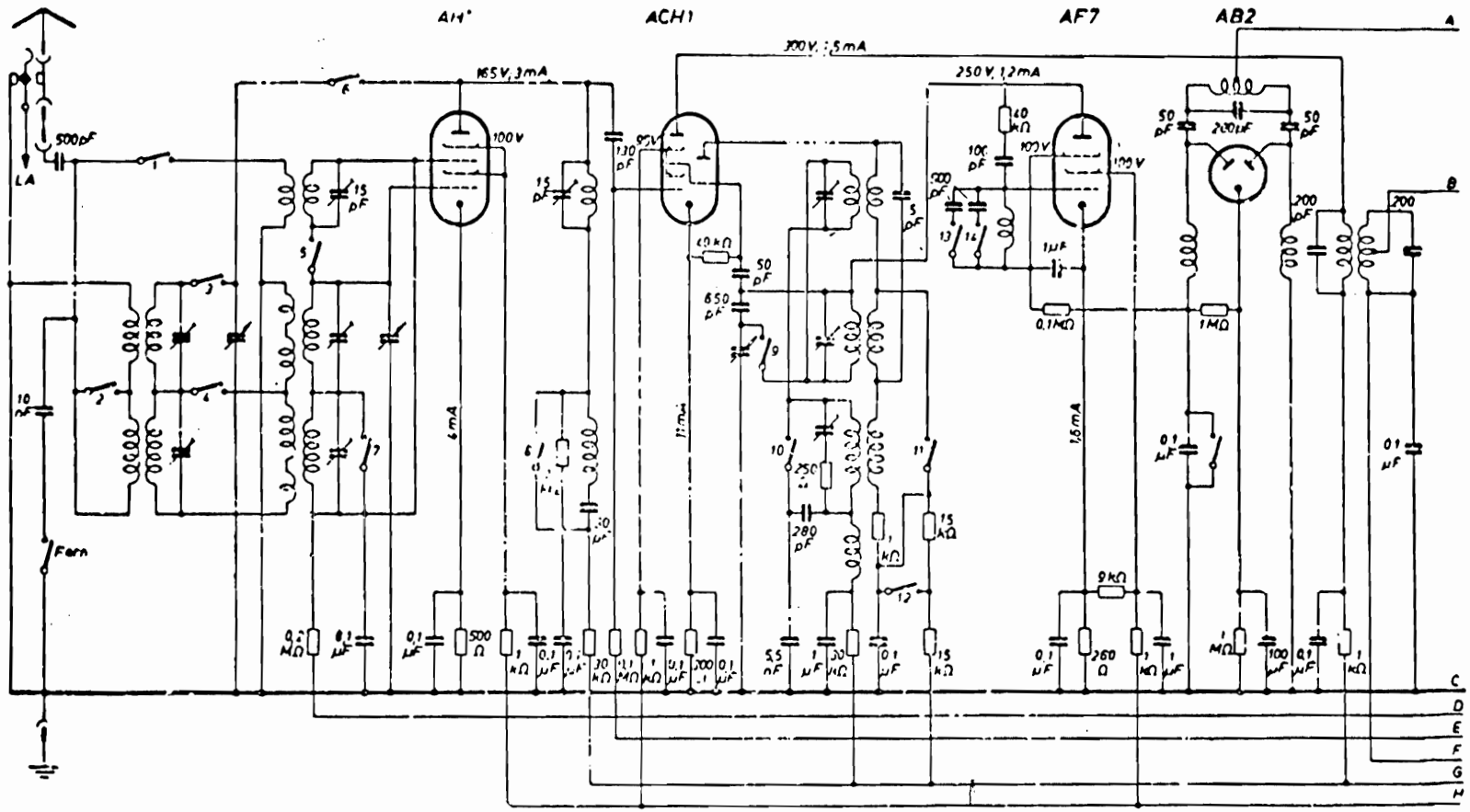

ZF=468/473 kHz

Schalter	1	2	3	4	5	6	7	8	9	10	11	12	13	14	15	16	17
Kurz	X				X	X		X	X	X	X	X			X	X	
Mittel		X	X	X			X			X				X	X	X	
Lang			X										X	X	X	X	
T.A	X		X				X	X			X						X

AEG 107 WK

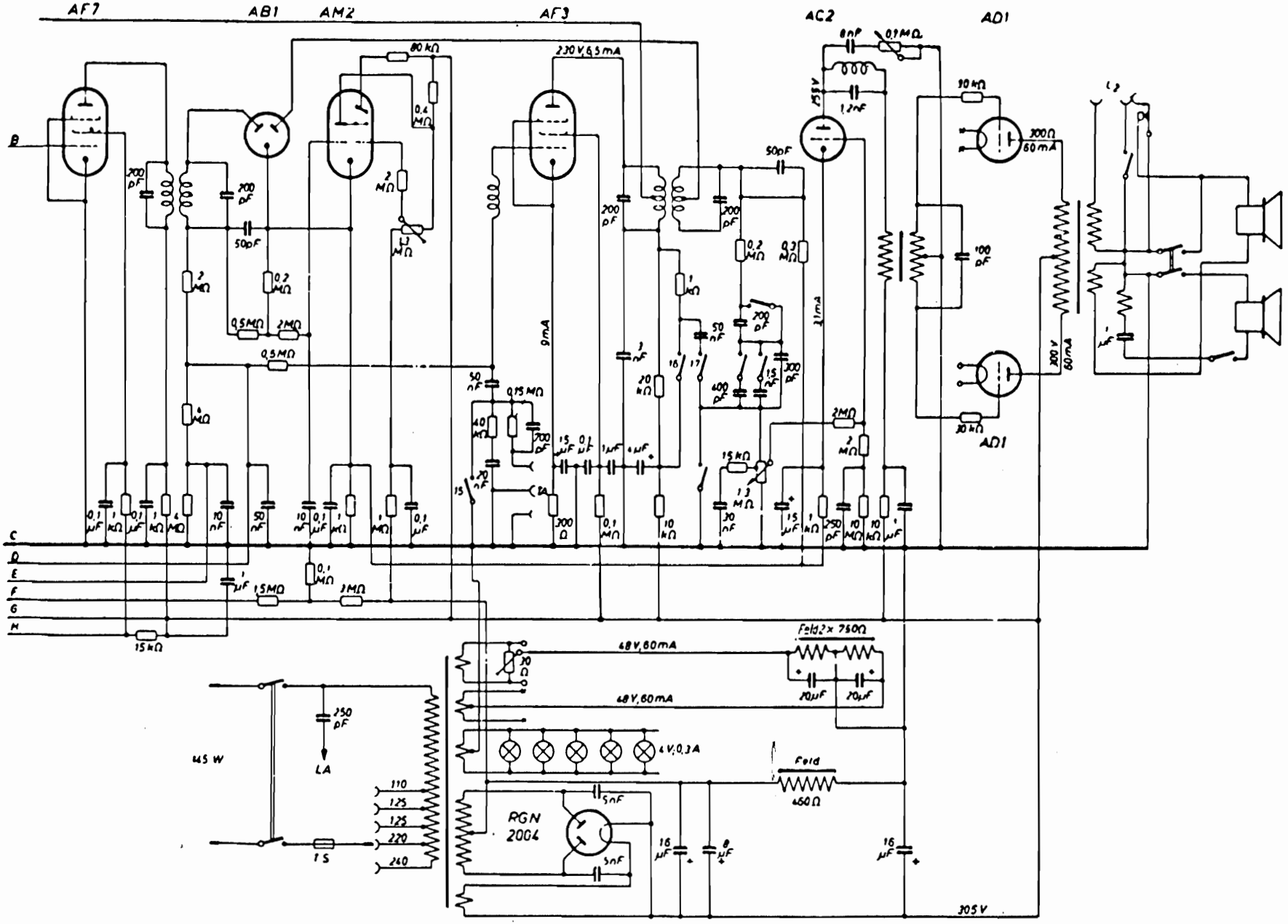
AF7
AB1
AM2
AF3
AC2
AD1
230 V, 6,5 mA
155 V
300 Ω
60 mA
200 V
60 mA
48 V, 60 mA
48 V, 60 mA
4 V, 0,3 A
Feld 2x 750 Ω
Feld
450 Ω
RGN 2004
45 W
LA
110
125
125
220
240
305 V